R ШЕСТЕРЕНЧАТЫЕ НАСОСЫ

HIGH QUALITY

VERSATILITY

HEAVY DUTY

VICTOR PUMPS

VICTOR PUMPS
Ex
ВОЗМОЖНА ПОСТАВКА С СЕРТИФИКАТОМ ATEX

Насосы серии R являются шестеренными насосами роторного типа и объемного действия с внутренним зацеплением шестерен. При работе насоса **ротор (1)**, сидящий на валу от привода, приводит в движение ведомую **шестерню (2),** которая крепится к корпусу насоса, находящуюся внутри него. Из-за эксцентрического положения ведомой **шестерни (2)**, опирающейся на **«полумесяц» (3),** внутри **ротора (2),** при вращении создается изменение объема между зубьями шестерен, что создает всасывание жидкости. Жидкость бережно перемещается к выходу насоса и вытесняется из зазора между шестернями. Такой принцип действия обеспечивает всасывающую способность насоса, отсутствие противотока жидкости, ровный не пульсирующий поток на выходе из насоса.

Преимущества конструкции

- Самовсасывающая способность до 4-х метров, насос не нуждается в подпоре на входе.
- Снижается риск возникновения кавитации.
- КПД насоса выше по сравнению с насосом внешнего зацепления
- Энергопотребление ниже чем у насоса с внешним зацеплением
- Нагрузка на торцевое уплотнение и элементы конструкции ниже, чем у насоса с внешним зацеплением шестерен.
- Постоянный, пропорциональный поток жидкости на выходе из насоса.
- Ровный не пульсирующий поток на выходе, отсутствие гидравлических ударов.
- Низкий уровень шума при работе насоса
- Бережная перекачка без нарушения структуры жидкости и вспенивания.
- Большой выбор типов торцевого уплотнения вала или использование магнитной муфты
- Насос может работать в двух направлениях
- Встроенный предохранительный клапан
- Неприхотливость в эксплуатации насоса, долгий срок службы

Область применения

Насосы используются для перекачки и дозировки жидкостей, непрерывной работы при циркуляции, для откачки и загрузки цистерн, резервуаров.
Насосы применяются в химической промышленности для перекачки красок, растворителей, спиртов, лаков и клеев, изоцианатов и полиолов, нефтепродуктов и парафинов, моющих средств, синтетических смол, теплоносителей, а также в пищевой промышленности для перекачки шоколадной массы, масла какао-бобов, жиров, патоки, различных эмульсий.

Технические характеристики

Производительность	от 0.9 до 360 м3/час,
Разностное давление	до 16 бар
Вязкость перекачиваемой жидкости	До 100 000 сПз
Уровень pH:	2…14
Диаметр соединений	1 1/2” …10” (DN 40…DN 250)
Температура перекачиваемой жидкости	от – 60 С до +300 С (специальное исполнение RH+)

Материалы конструкции

Подшипниковый узел вала насоса позволяет использовать любой тип привода. Клиренс шестерен регулируется без разборки насоса.

Корпус насоса делается из нержавеющей стали или ковкого чугуна. Шестерни и вал изготовлены из стали и чугуна.

Фланцы стандарта DIN или ASA.
Во фланцах есть резьбовые соединения для подсоединения манометра.

Сальники

Картридж

Уплотнение с запирающей жидкостью для токсичных и летучих жидкостей

Магнитная муфта

Конструкция насоса позволяет полностью разобрать его без отсоединения от линии.

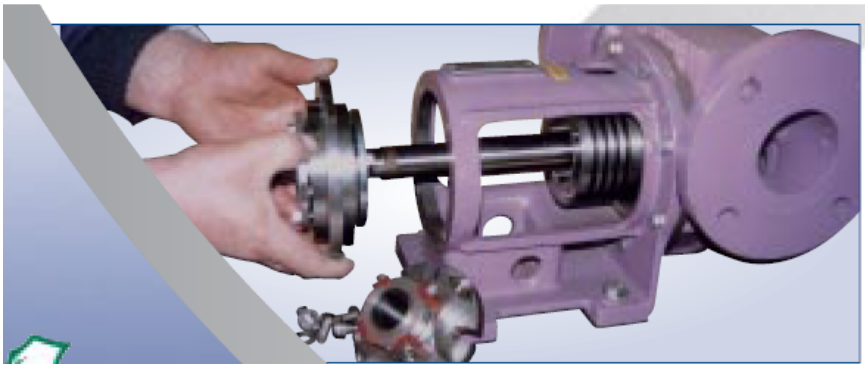

Модификации и опции насосов

Стандартное исполнение серии R из чугуна или нержавеющей стали. Может оснащаться различными типами торцевого уплотнения, а также различными типами подогревающего кожуха

Насос серии R MAGDRIVE с магнитной муфтой предназначен для перекачки опасных жидкостей, не имеет торцевых уплотнений, что гарантирует отсутствие утечек. Насосы с магнитным приводом имеют ограничения по вязкости продукта. Нежелательно наличие металлических частиц в жидкости.

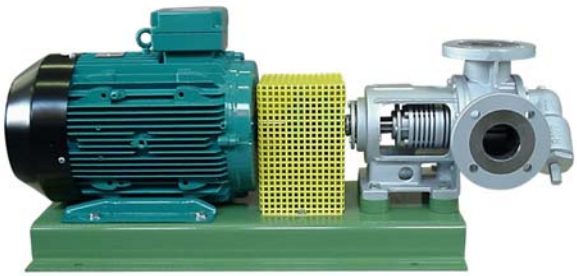

Насос серии RH+ предназначен для перекачки теплоносителей и жидкостей с температурой до +300 ^{0}C Торцевое уплотнение из графита позволяет перекачивать горячие жидкости, и не боится перепада температур.

Специальная серия насосов, предназначенная для перекачки шоколада, масла какао-бобов и шоколадной массы. Увеличенные клиренсы и специальное уплотнение позволяют перекачивать абразивную массу.

Характеристики насосов

Модель	Q, л/об.	Диаметр присоединений		Вязкость	Об/мин	Поток	Необходимая мощность при		Вес
	Литров/оборот	Дюйм	Мм.	mm^2/s (cSt)	Об/мин	$м^3/ч$	4 бар кВт	8 бар кВт	Кг
R 35	0,043	1 ½"	40	200 4000 25000	1450 720 450	3,7 1,9 1,2	1,4 1,2 1	1,7 1,4 1,2	11
R 40	0,08	1 ½"	40	200 4000 25000	1450 720 450	7 3,5 2,2	2 1,6 1,3	2,8 2 1,6	12
R 50	0,22	2"	50	200 4000 25000	960 560 355	12,6 7,5 5	3 2,7 2,2	4,5 3,6 2,8	32
R 65	0,48	2½"	65	200 4000 25000	720 450 280	20,5 13 8,3	5,6 5 3,6	8,1 6,6 4,6	46
R 80	1,15	3"	80	200 4000 25000	630 400 250	43 28 18	8,9 9,1 7,5	14 12,5 9,6	84
R105	2,25	4"	100	200 4000 25000	560 355 244	75,5 49 31,3	15 16 14,3	23,7 22 18,3	152
R151	3,8	6"	150	200 4000 25000	500 315 200	114 73 47	20,7 21,6 19	34 30,3 24,8	240
R180	6,8	6"	150	200 4000 25000	400 250 160	163 102 65	По запросу		
R200	14	8"	200	200 4000 25000	315 200 125	265 168 105	По запросу		
R250	21	10"	250	200 4000 25000	280 180 112	350 230 140	По запросу		

Типы расположения патрубков

Различные типы взаимного расположения патрубков:
45, 90 и 180 градусов относительно друг друга.

Размеры насосов серии R

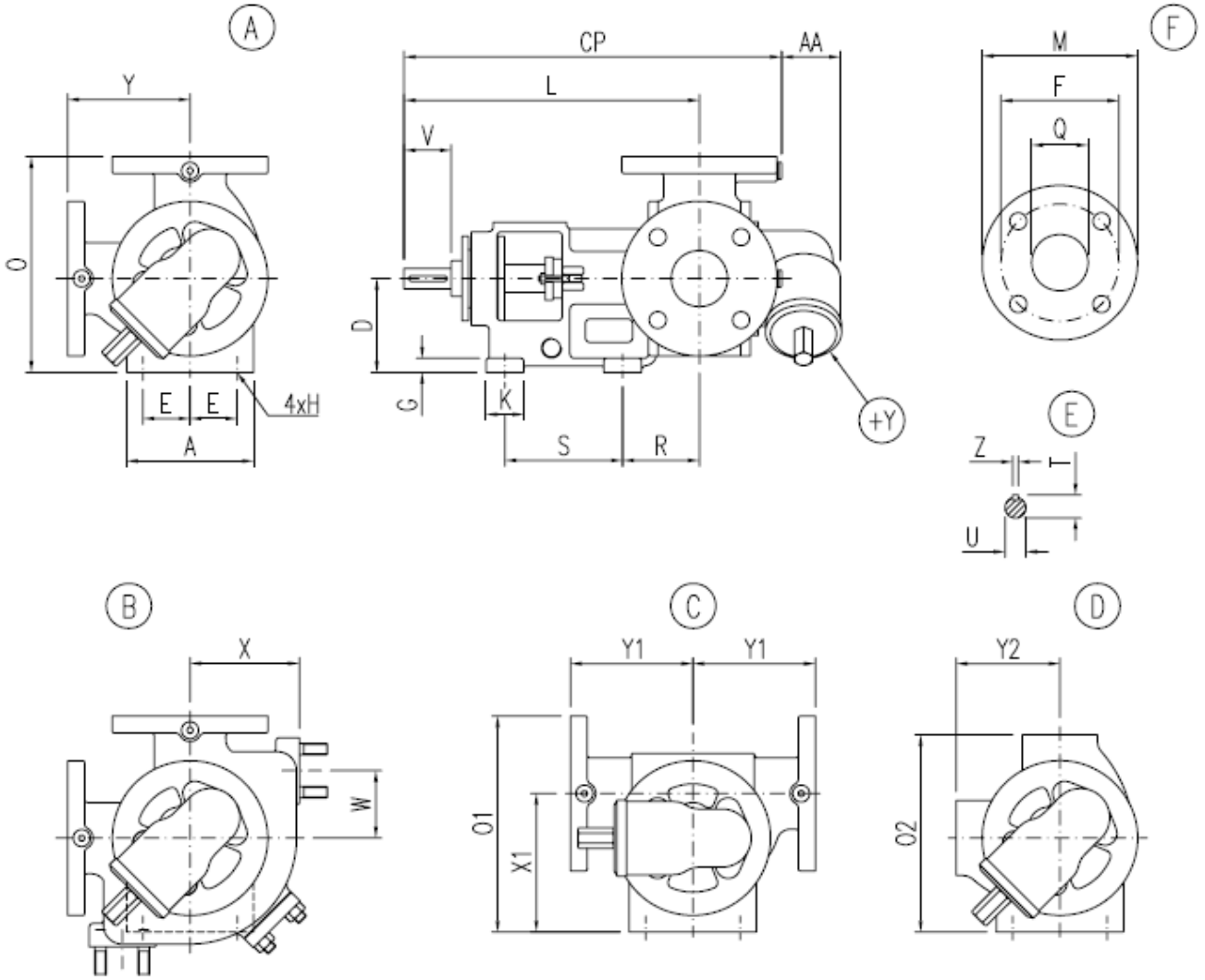

	A														+Y	
	A	D	CP	E	G	H	K	L	O	R	S	V	Y	kg	AA	kg
R 35,40	120	80	313	47	12	∅12	30	249	180	65	90	40	100	16	37	2,2
R 50	135	100	400	50	15	∅12	40	313	230	81	125	50	130	29	63	3
R 65	180	132	442	70	18	∅14	50	347	297	91	140	60	165	45	68	4,5
R 80	200	160	533	80	20	∅14	60	430	360	117	160	80	200	76	119	8
R 105	220	180	633	90	22	∅18	60	505	405	135	180	110	225	143	127	8,5
R 151	300	200	680	120	22	∅18	80	539	450	164	185	110	250	200	158	15

	B			C				D			E			F		
	X	W	kg	X1	O1	Y1	kg	O2	Y2	kg	T	U	Z	M	F	Q
R 35,40 *	65	80	16	90	149	90	13	160	80	12	20	18	6	150	110	DN40
R 50	116	72	34	126	218	125		210	110		24	22	6	165	125	DN50
R 65	140	100	60	187	279	160	54				31	28	8	185	145	DN65/50
R 80	170	120	88	225	325	195					32	32	10	200	160	DN80
R 105	195	140	166								45	42	12	220	180	DN100
R 151	220	140	210								51	48	14	285	240	DN150